AIRcontrol

VTI

Ventil Technik
International

K632-3 Atemluftventil mit Druckanzeige

K632-3 Breathing air valve with pressure gauge



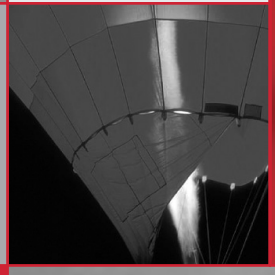



SOLUTIONS

for Breathing Apparatus

an Aalberts Industries company

K632-3 Atemluftventil mit Druckanzeige

K632-3 Breathing air valve with pressure gauge

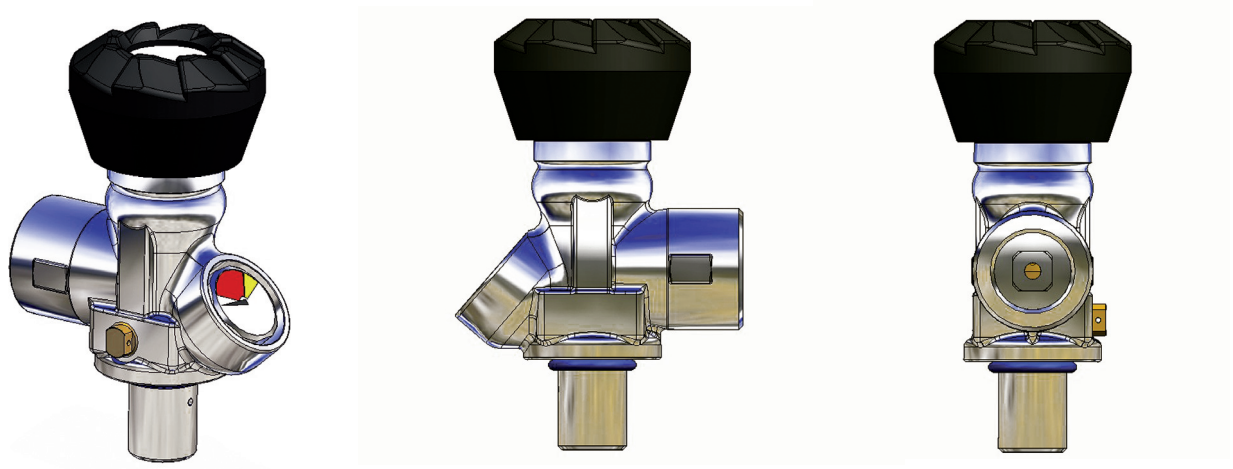

TECHNISCHE DATEN

Dichtsystem / Nennweite
K44 / 4,5 mm

Flaschengewinde:
E17 con / M18x1,5 /25E /M25x2 (Norm nach EN144)

Betriebsdruck (bar):
200/300

Seitenstutzen:
G 5/8“ oder nach nationalen Normen
RH Int./ EN144

Handrad (versch. Farben möglich):
Flammwidrig aus TPU
Optional mit Ratsche

Berstsicherung:
Lieferbar

Optionales Zubehör:
Schutzrohr, Messing oder verchromt
Sinterfilter
Excess Flow Valve (Ausströmsicherung)
mit und ohne Filter
V-Stopfen 200 bar, Messing, verchromt
V-Stopfen 300 bar, Messing, verchromt
Schutzstopfen, Kunststoff (für S-Stutzen)

TECHNICAL INFORMATION

Sealing system / Nominal diameter:
K44 / 4,5mm

Cylinder thread :
E17 con / M18x1,5 /25E /M25x2 (EN144 standard)

Working pressure (bar):
200/300

Outlet:
G5/8“ or according to national standards
RH Int./ EN144

Handwheel (different colours on request):
TPU, flame resistent
optional with ratchet

Bursting disc:
deliverable

Optional Accessories:
Protection tube, brass or chrome plated
Sinterfilter
Excess Flow Valve, with and without filter
Closing plug 200 bar, brass, chrome plated
Closing plug 300 bar, brass, chrome plated
Protection plug, plastic (for outlet thread)

VTI Ventil Technik GmbH
Iserlohner Landstr. 119
D-58706 Menden
Germany

Telefon: +49 (0) 2373 935-3
Fax: +49 (0) 2373 935-444
E-Mail: info@vti.de
Internet: www.vti.de

Ventil Technik International